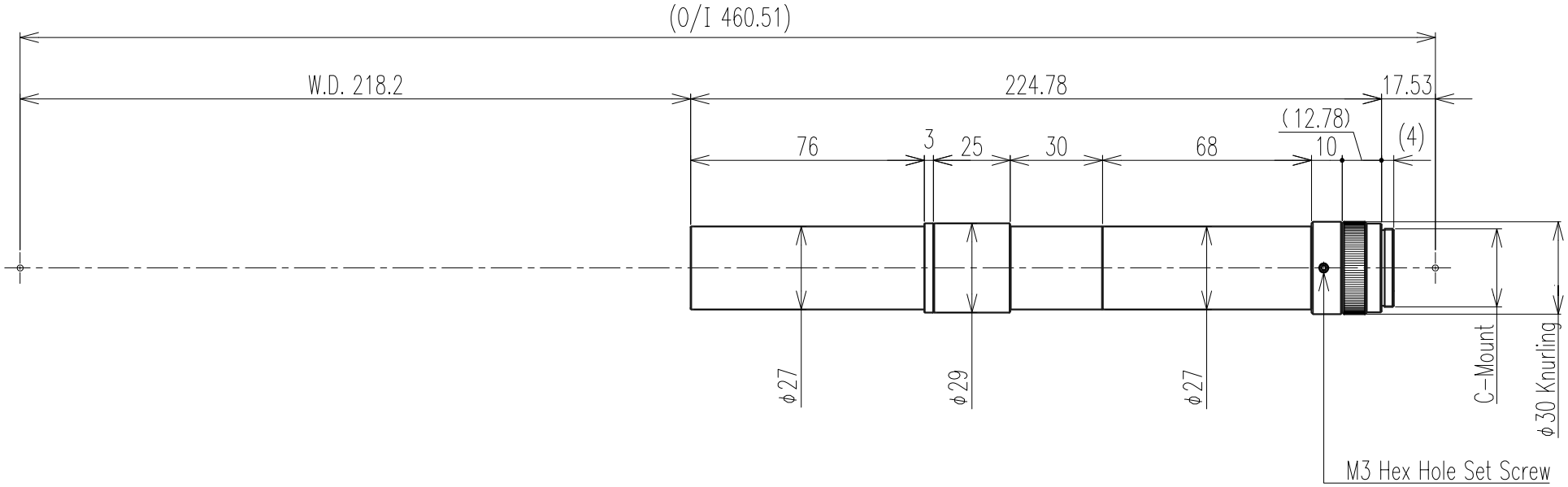

Optical Spec 光学仕様				Notice 特記	
Mag. 倍率	x 3±0.09 (±3%)	Resolution 分解能	9.6 μm	Compatible Camera : ≦ ½"	CoC 許容錯乱円直径が40μmの時
W.D. 作動距離	218.2±6.546 mm	Optical Distortion 光学ディストーション	1.10 %	Calculation conditions	D.O.F.= 0.38 mm
Eff. F.No. 有効F値	42.9			Compatible pixel : 10 μm	
N.A. 開口数	0.035	TV Distortion テレビディストーション	0.36 %	Correspond λ : 550 nm	THIRD ANGLE PROJECTION 第三角法
D.O.F. 被写界深度	0.41 mm			Correct Iris Stop : φ mm	UNIT : mm

SCALE 尺度	DATE 日付	MODEL NAME 機種名
1 : 2	2015.11.19	TV−3M−220

OPTART CORP.

REV.20150326