SPACECOM CCTV LENSES

JHF50M

【仕様】メガピクセルカメラ対応高解像力レンズ　　イメージサイズ: 2/3

焦点距離：	50mm	フランジバック：	17.526mm
最大口径比：	1:2.8	操作方式：	フォーカス：手動 アイリス　：手動
絞り：	F2.8~22	作動温度範囲：	-10～+50℃
包括角度：	10.0 ° X7.5 °	マウント：	C-マウント
最大画面寸法：	8.8X6.6mm （φ11mm）	フィルターネジ径：	25.5mm P0.5
至近距離：	0.5m（前玉面より）	大きさ、質量：	φ29X38.5mm, 約55 g
最近接の撮影範囲：	6.8X5.1cm		
バックフォーカス：	21.2mm（In Air）		

【構成】

レンズ・・・・・・・・・・・1
レンズキャップ・・・・・・1
ダストキャップ・・・・・・1

【外観図】

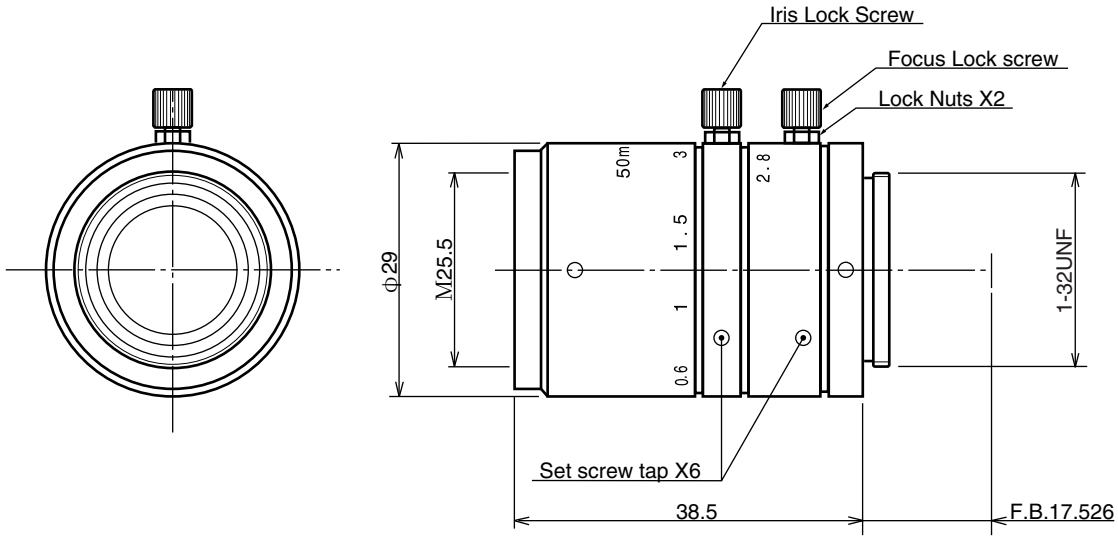

Unit:mm

仕様・外観などはお断りなく変更することがあります